Le présent document couvre les modèles des séries: AOC*, MOC*, OC*

Manuel du propriétaire

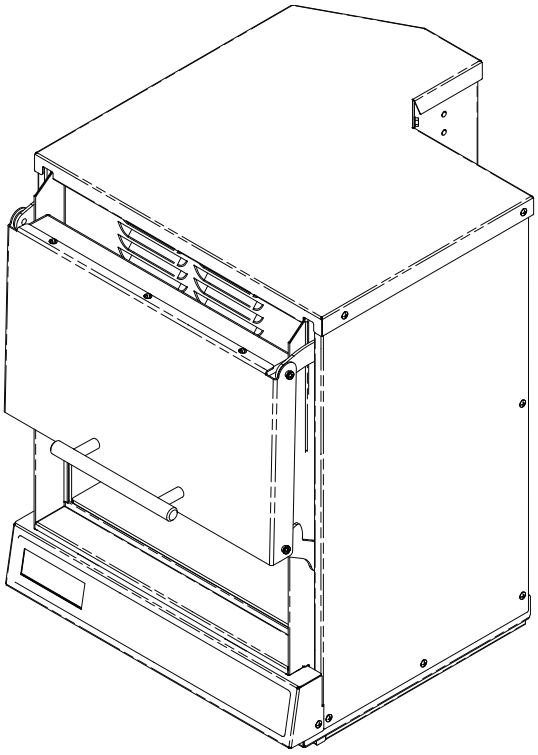

Four à micro-ondes commercial OnCue™

Conserver ces instructions pour référence future. Si le four change de propriétaire, ce manuel doit être joint au four.

Table des matières

Identification du modèle 2
PRÉCAUTIONS POUR ÉVITER LE RISQUE D'EXPOSITION À UN RAYONNEMENT EXCESSIF DES MICRO-ONDES 3
CONSIGNES DE SÉCURITÉ IMPORTANTES 3
Instructions de mise à la terre 5
Installation 5
Afficheur et fonctions 6
Utilisation des commandes du four .. 8
Programmation des commandes du four 9
Options d'utilisateur 10
Entretien et nettoyage 11
Avant d'appeler le service à la clientèle 12

Identification du modèle

Lors de tout appel à ACP, fournir les informations sur le produit. Les informations sur le produit se trouvent sur la plaque signalétique du four. Noter les informations suivantes :

Numéro de modèle : _____
Numéro de fabrication : _____
Numéro de série ou S/N : _____
Date d'achat : _____
Nom et adresse du concessionnaire : _____
_____

Pour toute question ou pour obtenir l'adresse d'un technicien agréé, contacter ACP, Inc. ComServ Customer Service par téléphone au : 866.426.2621 / 319.368.8195 ou par courriel à l'adresse : commercialservice@acpsolutions.com. Toute réparation couverte par la garantie doit être effectuée par un technicien agréé. ACP conseille également de contacter un centre de réparation agréé si une réparation est nécessaire une fois la garantie expirée.

CONSIGNES DE SÉCURITÉ IMPORTANTES

Ce symbole est associé à une consigne de SÉCURITÉ

AVERTISSEMENT

Lors de l'utilisation d'un appareil électrique, il incombe d'appliquer des précautions de base sur la sécurité afin de réduire les risques de brûlures, de choc électrique, d'incendie ou de blessures, ainsi que de suivre les directives suivantes.

1. LIRE toutes les instructions avant d'utiliser l'appareil.
2. Dans la présente section, LIRE ET APPLIQUER spécifiquement les « PRÉCAUTIONS POUR ÉVITER LE RISQUE D'EXPOSITION À UN RAYONNEMENT EXCESSIF DES MICRO-ONDES ».
3. Cet appareil DOIT ÊTRE MIS À LA TERRE. Brancher l'appareil uniquement dans une prise MISE À LA TERRE adéquatement. Voir « INSTRUCTIONS DE MISE À LA TERRE » à la page 5.
4. Installer ou placer cet appareil en respectant STRICTEMENT les instructions d'installation contenues dans ce manuel.
5. Certains aliments, notamment les œufs entiers, ainsi que les contenants hermétiquement fermés — par exemple, des pots de verre fermés — peuvent éclater et NE DOIVENT PAS être RÉCHAUFFÉS dans ce four.
6. Utiliser cet appareil UNIQUEMENT selon l'usage prévu décrit dans ce manuel. Ne pas utiliser de produits chimiques dans l'appareil car ils peuvent produire des vapeurs corrosives. Ce type de four a été conçu spécifiquement pour réchauffer, cuire ou sécher des aliments. Il n'a pas été conçu pour un usage industriel ou un usage en laboratoire.
7. Cet appareil n'est PAS prévu pour être utilisé par des personnes (enfants compris) ayant des capacités physiques, sensorielles ou mentales réduites ou manquant d'expérience et de connaissances, à moins qu'elles ne soient surveillées ou informées concernant l'utilisation de l'appareil par une personne responsable de leur sécurité
8. LES ENFANTS DOIVENT ÊTRE SURVEILLÉS pour s'assurer qu'ils NE jouent PAS avec l'appareil
9. L'incapacité à maintenir le four propre pourrait conduire à une détérioration de la surface qui pourrait porter atteinte à la durée de vie de l'appareil et éventuellement aboutir à une situation dangereuse.
10. Voir les instructions sur le nettoyage de la porte à la page 11 de ce manuel de sécurité sur le produit.
11. NE PAS chauffer de biberons dans le four.
12. Les pots d'aliments pour bébés doivent être ouverts lorsqu'ils sont réchauffés, et leur contenu mélangé ou agité avant d'être consommé afin d'éviter les brûlures.
13. NE PAS utiliser cet appareil si la prise ou le cordon sont endommagés, s'il ne fonctionne pas adéquatement, s'il a été endommagé ou si on l'a laissé tombé.
14. Cet appareil, y compris le cordon d'alimentation, doit être réparé UNIQUEMENT par un technicien agréé. Des outils spéciaux sont nécessaires pour réparer cet appareil. Contacter le centre de réparation agréé le plus proche s'il est nécessaire d'inspecter l'appareil, de le réparer ou de le régler.
15. NE PAS couvrir ni obstruer les grilles ou les ouvertures de l'appareil.
16. NE PAS entreposer cet appareil à l'extérieur. NE PAS utiliser cet appareil à proximité d'un point d'eau – notamment près d'un évier de cuisine, dans un sous-sol humide, près d'une piscine ou dans un emplacement similaire.
17. NE PAS immerger le cordon ou la prise dans l'eau.
18. ÉLOIGNER le cordon des surfaces CHAUFFÉES.
19. NE PAS laisser le cordon pendre sur le rebord d'une table ou d'un comptoir.
20. Pour un usage commercial uniquement.

PRÉCAUTIONS POUR ÉVITER LE RISQUE D'EXPOSITION À UN RAYONNEMENT EXCESSIF DES MICRO-ONDES

A. **NE PAS** essayer de faire fonctionner ce four à micro-ondes lorsque la porte est ouverte, car une telle utilisation peut entraîner une exposition dangereuse au rayonnement des micro-ondes. Il est important de ne pas annuler ni modifier le système de verrouillage du four.

B. **NE PAS** placer d'objet entre la face avant du four et la porte ni laisser de la saleté ou un résidu de détergent s'accumuler sur les surfaces d'étanchéité.

C. **NE PAS** faire fonctionner le four s'il est endommagé. Il est particulièrement important que la porte du four ferme parfaitement, et de vérifier qu'aucun dommage ne soit présent sur :

   1. la porte (tordue)
   2. les charnières et les loquets (brisés ou desserrés)
   3. les joints et les surfaces d'étanchéité de la porte.

D. Le four ne doit être réglé ou réparé que par un technicien agréé.

CONSERVER CES INSTRUCTIONS

CONSIGNES DE SÉCURITÉ IMPORTANTES

⚠ AVERTISSEMENT

Pour éviter les risques d'incendie dans la cavité du four :

a. NE PAS trop cuire les aliments. Surveiller attentivement le four lorsque du papier, du plastique ou d'autres matériaux combustibles sont placés dans le four pour faciliter la cuisson.

b. Enlever les attaches des sacs en papier ou en plastique avant de placer les sacs dans le four.

c. Si des matériaux à l'intérieur du four prennent feu, laisser la porte du four FERMÉE, éteindre le four et débrancher le cordon d'alimentation ou couper le courant au niveau du fusible ou du disjoncteur.

d. NE PAS utiliser la cavité du four comme lieu d'entreposage. NE PAS laisser de produits en papier, d'ustensiles de cuisson ni d'aliments dans la cavité du four lorsqu'il n'est pas utilisé.

⚠ AVERTISSEMENT

Les liquides, notamment l'eau, le café ou le thé peuvent chauffer au-delà du point d'ébullition sans paraître en ébullition en raison de la tension de surface du liquide. La présence de bulles ou de signe d'ébullition n'est pas toujours visible lorsque le contenant est retiré du four à micro-ondes. PAR CONSÉQUENT UN DÉBORDEMENT SOUDAIN DE LIQUIDE EN ÉBULLITION PEUT SE PRODUIRE LORSQU'UNE CUILLÈRE OU TOUT AUTRE USTENSILE SONT PLONGÉS DANS DES LIQUIDES EXTRÊMEMENT CHAUDS. Afin de réduire le risque de blessures :

i) Ne pas surchauffer les liquides.
ii) Mélanger le liquide avant de le réchauffer et à la mi-cuisson.
iii) Ne pas utiliser de contenants droits à goulot étroit.
iv) Après l'avoir réchauffé, laisser le contenant dans le four à micro-ondes pendant quelques instants avant de le retirer.
v) Faire preuve d'une grande prudence lorsqu'une cuillère ou un ustensile sont plongés dans le contenant.

⚠ ATTENTION

Afin d'éviter des blessures ou des dommages matériels, respecter les consignes suivantes :

1. Ne pas utiliser le four pour la cuisson en friture profonde dans le four. Une surchauffe dangereuse des matières grasses pourrait se produire et être difficile à contrôler.
2. Ne pas cuire ou recuire des œufs dans leur coquille ou un jaune d'œuf sans le percer préalablement lors de l'utilisation du four à micro-ondes. La pression peut s'accumuler et faire éclater les œufs. Percer les jaunes d'œufs avec une fourchette ou un couteau avant de les cuire.
3. Percer la peau des pommes de terre, des tomates ou d'aliments semblables avant de les cuire au four à micro-ondes. La peau percée permet à la vapeur de s'échapper.
4. Ne pas faire fonctionner l'appareil à vide, sans aliment dans la cavité du four.
5. Ne pas faire éclater de maïs soufflé pour micro-ondes dans ce four.
6. Ne pas utiliser de thermomètres de cuisson classiques dans ce four. La plupart des thermomètres de cuisson contiennent du mercure, ce qui peut provoquer un arc électrique, un dysfonctionnement ou un endommagement du four.
7. Ne pas utiliser d'ustensiles en métal dans ce four.
8. N'utilisez pas de papier aluminium dans le four
9. Ne jamais utiliser de papier, de plastique ni d'autres matériaux combustibles qui ne sont pas spécifiquement conçus pour la cuisson.
10. Lors d'une cuisson avec du papier, du plastique ou d'autres matériaux combustibles, suivre les recommandations du fabricant sur l'utilisation des produits.
11. Ne pas utiliser de serviettes en papier qui contiennent du nylon ou d'autres fibres synthétiques. Des produits synthétiques chauffés risquent de provoquer la combustion du papier.
12. Ne pas chauffer des contenants ou des sacs en plastique hermétiquement fermés dans le four. La nourriture ou le liquide peuvent occasionner une accumulation soudaine de pression à l'intérieur du contenant ou du sac et provoquer leur éclatement. Percer ou ouvrir le contenant ou le sac avant de chauffer.
13. Afin d'éviter le dysfonctionnement d'un stimulateur cardiaque, consulter un médecin, ou le fabriquant du stimulateur cardiaque pour connaître les effets du rayonnement des micro-ondes sur un stimulateur cardiaque.
14. Un réparateur agréé DOIT inspecter l'appareil chaque année. Noter toutes les inspections et les réparations effectuées comme référence future.

CONSERVER CES INSTRUCTIONS

Déballage du four

- Examiner le four et vérifier qu'il n'a subi aucun dommage, par exemple porte ou intérieur de la cavité bosselés.
- Signaler immédiatement tout bossellement ou bris au lieu d'achat. **Ne pas essayer d'utiliser le four s'il est endommagé.**
- Enlever tous les matériaux d'emballage de l'intérieur du four.
- Si le four a été entreposé dans un lieu très froid, attendre quelques heures avant de le mettre sous tension.

Interférence radioélectrique

Le fonctionnement d'un four à micro-ondes peut créer des interférences sur une radio, un téléviseur ou un four similaire. Réduire ou éliminer les interférences en prenant les mesures suivantes :

- Nettoyer la porte et les surfaces d'étanchéité du four conformément aux instructions de la section *Entretien et nettoyage*.
- Placer la radio, le téléviseur, etc., aussi loin que possible du four.
- Utiliser une antenne de radio, de téléviseur, etc., installée adéquatement pour obtenir une meilleure réception.

Emplacement du four

- Ne pas installer le four à proximité ou au-dessus d'une source de chaleur comme un four à pizza ou une friteuse à cuisson profonde. Cela peut entraîner un dysfonctionnement du four à micro-ondes et réduire la durée de vie des pièces électriques.
- Ne pas bloquer ni obstruer les grilles du four.
- Le four peut être empilé.
- Installer le four sur un comptoir ou sur une étagère à niveau.
- Si elle est fournie, placer l'étiquette d'avertissement en évidence, à proximité du four.
- La prise doit être située de manière à rendre la fiche accessible lorsque le four est en place.

Installation encastrée

A - Prévoyez au moins 2 po (5,1 cm) de dégagement au-dessus du four. Une circulation d'air adéquate autour du four permet de refroidir les composants électriques. Si la circulation d'air est restreinte, le four risque de ne pas fonctionner correctement et la durée de vie des composants électriques s'en trouvera réduite.

B - Prévoyez au moins 1,25 po (3,18 cm) de dégagement pour les orifices de ventilation situés à l'arrière du four.*

C - Prévoyez au moins 1 po (2,54 cm) de dégagement sur les côtés du four.

D - Installez le four combiné de manière à ce que la partie inférieure soit située au moins 3 pi (91,5 cm) au-dessus du sol.

***Remarque :** Une installation dos-à-dos permet d'obtenir un dégagement adéquat.*

Espaces minimaux requis

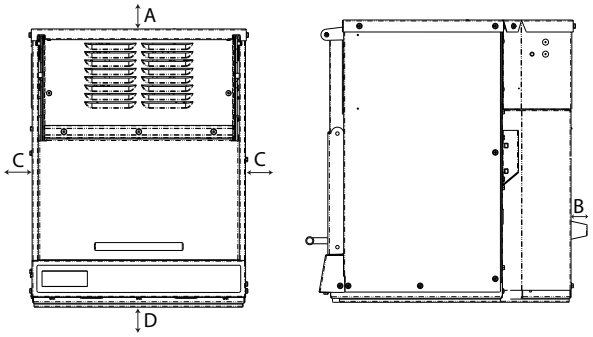

L'opération de commutation de ce four à micro-ondes peut produire des variations de tension au niveau de la ligne d'alimentation. Le fonctionnement de ce four dans des conditions d'alimentation de tension défavorables peut entraîner des effets indésirables. Cet appareil est conçu pour être branché sur un circuit d'alimentation électrique d'impédance maximale permissible Zmax de **0,31 ohm** au point d'interface de l'alimentation de l'utilisateur. L'utilisateur doit s'assurer que cet appareil est branché sur une source d'alimentation conforme aux exigences indiquées ci-dessus. Le cas échéant, l'utilisateur peut s'informer auprès de l'entreprise de production d'électricité pour connaître l'impédance du système au point d'interface.

Instructions de mise à la terre

⚠ AVERTISSEMENT

Afin d'éviter les risques de choc électrique ou de mort, ce four doit être mis à la terre.

⚠ AVERTISSEMENT

Afin d'éviter les risques de choc électrique ou de mort, ne pas modifier la fiche.

Le four DOIT être mis à la terre.
En cas de court-circuit, la mise à la terre réduit les risques de choc électrique en dérivant le courant au moyen d'un fil de terre. Ce four est équipé d'un cordon avec mise à la terre et une fiche de mise à la terre. La fiche doit être branchée dans une prise installée et mise à la terre adéquatement.

⚠ AVERTISSEMENT

Une mise à la terre inadéquate peut entraîner un choc électrique.

Consulter un électricien ou un technicien agréé si les instructions de mise à la terre ne sont pas entièrement comprises ou s'il existe un doute sur la mise à la terre adéquate du four.

Ne pas utiliser de rallonge.
Si le cordon d'alimentation du produit est trop court, faire installer une prise à trois fentes par un électricien agréé. Ce four doit être branché sur un circuit électrique séparé dont les caractéristiques nominales correspondent aux caractéristiques du produit (disponibles sur le site acpsolutions.com). Lorsqu'un four à micro-ondes est branché sur un circuit partagé par d'autres appareils, un temps de cuisson supérieur peut être nécessaire, et les fusibles peuvent griller.

Liaison équipotentielle externe
(exportation uniquement)

Le four est muni d'une deuxième borne de mise à la terre. La borne permet un branchement externe de mise à la terre utilisable en plus de la fiche avec mise à la terre. Cette borne, située sur le panneau extérieur arrière du four, porte le symbole indiqué ci-dessous.

Afficheur et fonctions

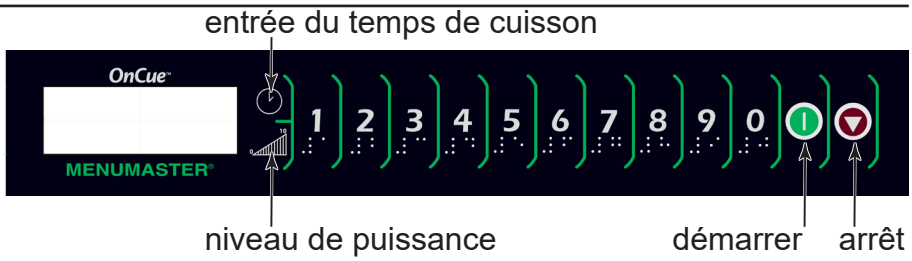

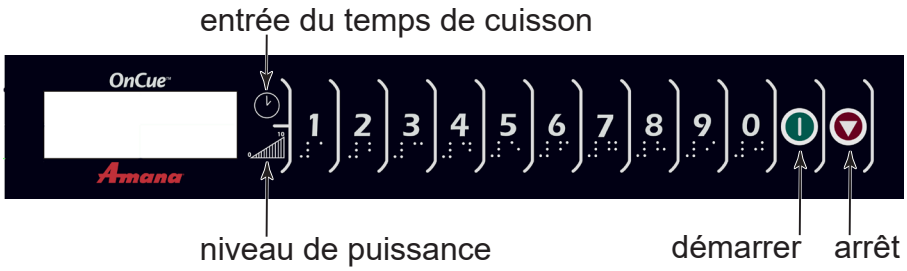

Touche START (démarrer)

La touche START est utilisée pour démarrer un cycle de cuisson avec entrée manuelle du temps. Elle sert également à sauvegarder tout changement des séquences de programmation ou d'options d'utilisateur.

Touche STOP (arrêt)

La touche STOP permet d'arrêter une séquence de cuisson en cours et de terminer un cycle de programmation ou d'option d'utilisateur. Lorsque la touche STOP est utilisée pour mettre fin à une modification de programmation ou d'option d'utilisateur, les modifications sont annulées. La touche STOP peut également être utilisée pour ouvrir la porte du four une fois qu'elle a été fermée.

Programmation à une touche

Cette fonction permet de programmer chaque touche numérique pour un usage spécifique, par exemple, cuire une certaine quantité de pommes de terre, décongeler des légumes ou d'autres aliments congelés, puis les cuire. Pour utiliser cette fonction, il suffit de programmer la touche en fonction du temps de cuisson et du niveau de puissance souhaités. Pour utiliser cette fonction, appuyer une fois sur la touche pour que le four à micro-ondes démarre la cuisson.

Programmation à deux touches

Cette fonction permet d'entrer 100 programmes. Chaque entrée est associée à deux chiffres (01, 05, 20, etc.). Lors d'une programmation à deux touches, il est nécessaire d'appuyer sur deux touches pour démarrer le cycle de cuisson.

Entrée manuelle du temps de cuisson

En plus des touches programmables, ce four à micro-ondes permet également des entrées de temps de cuisson spécifiques à l'aide de la touche TIME ENTRY (entrée du temps de cuisson). L'utilisation de l'entrée manuelle du temps de cuisson ne modifie pas les touches programmées.

Cuisson par étapes

La cuisson par étapes s'effectue par séquence associée à des modifications de puissance spécifiques. L'utilisateur peut programmer jusqu'à quatre niveaux de puissance différents et le temps de cuisson spécifique associé à chacun d'eux. Chaque combinaison (niveau de puissance et temps de cuisson) constitue une étape. Il est possible de programmer jusqu'à 4 étapes.

Options d'utilisateur

Ce four à micro-ondes peut être configuré selon les préférences de l'utilisateur. Les options, notamment le volume du bip, le temps de cuisson et le nombre de touches programmables peuvent être modifiées. Pour modifier les options, voir la section *Options d'utilisateur* de ce manuel.

S'affiche après la fermeture de la porte. Le four est prêt pour être programmé.

Exemple d'affichage lors d'une cuisson à un niveau de puissance variable.

Exemple d'affichage lors d'une cuisson à un niveau de puissance maximal.

Affichage lorsque le four est inactif.

Affichage de cuisson

AFFICHAGES	DESCRIPTION
00:00	Affiche le temps de cuisson. Si une cuisson par étapes est programmée, le temps total de cuisson s'affiche.
50 **% MW POWER**	**50% MW POWER (Puissance des micro-ondes de 50 %)** indique le niveau de puissance des micro-ondes actuel. 100 % est la configuration maximale, 0 % est la configuration minimale. (exemple d'affichage pour une puissance des micro-ondes de 50 %)
STAGE 1, 2, 3, ou 4	**STAGE 1 (Étape 1)** indique le numéro d'étape (de 1 à 4) du cycle de cuisson programmé pour le four.

Utilisation des commandes du four

Interruption du fonctionnement

Appuyer sur la touche STOP pour interrompre ou arrêter le fonctionnement du four.

Annulation des erreurs

- Si la cuisson n'est pas en cours, appuyer sur la touche STOP pour annuler les réglages précédents.
- Si la cuisson est en cours, appuyer sur la touche STOP une fois pour arrêter le four.

Ouverture de la porte

- Appuyer sur la touche STOP pour ouvrir la porte.

Fonctionnement par commande manuelle

Cuisson des aliments en programmant un temps de cuisson et un niveau de puissance spécifiques :

1. Placer les aliments dans le four. Fermer la porte.
2. Appuyer sur la touche TIME ENTRY (entrée du temps de cuisson) pour entrer le temps de cuisson.
3. Appuyer sur la touche POWER LEVEL (niveau de puissance) pour programmer au besoin un niveau de puissance du four à micro-ondes inférieur à 100 %.
   - Pour diminuer le niveau de puissance du four à micro-ondes, appuyer sur une touche de 1 (10 %) à 9 (90 %), ou 0 pour un niveau de puissance des micro-ondes nul.
4. Appuyer sur la touche START (démarrer).
5. À la fin du cycle de cuisson la porte s'ouvre.
6. Retirer les aliments du four. La porte reste ouverte et il est possible de placer d'autres aliments à l'intérieur du four.

Touches préprogrammées

Cuisson des aliments en utilisant des séquences de cuisson préprogrammées.

1. Placer les aliments dans le four. Fermer la porte.
2. Appuyer sur la touche souhaitée.
3. Le four démarre la cuisson.
4. À la fin du cycle de cuisson la porte s'ouvre.

Réglages en usine

Touche	Temps	Touche	Temps
1	5 s	6	30 s
2	10 s	7	35 s
3	15 s	8	40 s
4	20 s	9	45 s
5	25 s	0	1 min.

« Les temps de programmes de cuisson réglés en usine peuvent varier sur certains modèles »

Programmation

1. Appuyer sur la touche 1 et la maintenir enfoncée pendant environ 5 secondes.
2. Appuyer sur la touche à reprogrammer.
3. Entrer un temps de cuisson en utilisant les touches numériques.
4. Appuyer sur la touche POWER LEVEL (niveau de puissance) pour programmer au besoin le niveau de puissance des micro-ondes.
   - Pour diminuer le niveau de puissance des micro-ondes, appuyer sur une touche de 1 (10 %) à 9 (90 %), ou sur 0 pour un niveau de puissance des micro-ondes nul.

REMARQUE : Appuyer deux fois sur la touche POWER LEVEL (niveau de puissance) pour revenir à un niveau de puissance des micro-ondes de 100 %.

5. Appuyer sur la touche TIME ENTRY (entrée du temps de cuisson) pour ajouter jusqu'à quatre étapes de cuisson supplémentaires.
   - Le temps de cuisson total ne peut pas être supérieur à 10 minutes par option d'utilisateur.
   - Entrer un temps de cuisson et un niveau de puissance, comme indiqué aux étapes 4 et 5.
6. Appuyer sur la touche START (démarrer) pour programmer d'autres modifications de touche.

REMARQUE : Pour annuler les modifications, appuyer sur la touche STOP ou fermer la porte du four.

7. Appuyer sur la touche STOP pour sortir du mode programmation.

Options d'utilisateur

Une option ne convient pas ?

Les réglages d'usine sont indiqués en caractères gras. Pour rétablir les réglages d'usine, il suffit de sélectionner l'option marquée en caractères gras.

Modification des options d'utilisateur

Modification des options d'utilisateur

Il est possible de modifier les options de programmation à une ou à deux touches et le volume des bips afin de les adapter aux préférences personnelles.

Modification des options :

1. Appuyer sur la touche 2 et la maintenir enfoncée pendant environ 5 secondes.
2. Le mode options s'affiche.
   - Le four est configuré en mode options.
3. Appuyer sur la touche numérique qui commande les options à modifier.
   - Se reporter au tableau ci-dessous pour connaître les options.
   - L'option en cours s'affiche.
4. Appuyer une nouvelle fois sur la touche numérique pour modifier l'option.
   - Chaque nouvelle pression sur la touche modifie l'option.
   - Sélectionner le code affiché correspondant au code de l'option souhaitée, puis appuyer sur la touche START .
   - Les modifications sont activées une fois que la touche START a été appuyée.
   - Pour modifier d'autres options, répéter les étapes 3 et 4.
5. Appuyer sur la touche START pour revenir au mode Options.
6. Appuyer sur la touche STOP pour sortir du mode Options.

Touches numériques	Afficheur	Options (les réglages d'usine sont indiqués en caractères gras)
1 **Bip de fin de cycle**	OP:10 OP:11 OP:12 OP:13 OP:14 OP:15 **OP:16**	Bip continu de 3 secondes. Bip unique de 5 secondes. Bip continu jusqu'à ce que le message « DONE » (terminé) ne s'affiche plus. 5 bips répétés jusqu'à l'ouverture de la porte. Bip continu tant que la touche STOP n'est pas appuyée ou que la porte n'est pas ouverte puis refermée. 5 bips répétés tant que la touche STOP n'est pas appuyée ou que la porte n'est pas ouverte puis refermée. **Aucun bip.**
2 **Volume du haut-parleur**	OP:20 OP:21 **OP:22** OP:23	Supprime le bip. Règle le volume à un niveau bas. **Règle le volume à un niveau moyen.** Règle le volume à un niveau élevé.
3 **Touche de bip**	OP:30 **OP:31**	Coupe le bip lorsque la touche est appuyée. **Active le bip lorsque la touche est appuyée.**
4 **Fenêtre d'activation du clavier**	OP:40 OP:41 **OP:42** OP:43	Le clavier est désactivé 15 secondes après la fermeture de la porte du four. Le clavier est désactivé 30 secondes après la fermeture de la porte du four. **Le clavier est désactivé 1 minute après la fermeture de la porte du four.** Le clavier est désactivé 2 minutes après la fermeture de la porte du four.
5 **Message de fin cycle**	OP:50 OP:51 **OP:52** OP:53 OP:55 OP:56 OP:57 OP:58 OP:59	10 secondes 20 secondes **30 secondes** 40 secondes 60 secondes 1 minute 10 secondes 1 minute 20 secondes 1 minute 30 secondes 1 minute 40 secondes
6 **Arrêt durant le cycle de cuisson**	**OP:60** OP:61 OP:62	**Appuyer sur la touche STOP annule toute information, la porte s'ouvre.** Appuyer sur la touche STOP arrête le four, la porte est fermée. Appuyer sur la touche STOP arrête le four, la porte est ouverte.
7 **Entrée du temps maximal de cuisson**	**OP:70** OP:71	**Permet 5 minutes de temps de cuisson.** Permet 10 minutes de temps de cuisson.
8 **Entrée du temps de cuisson**	OP:80 **OP:81**	Permet uniquement l'utilisation des touches préprogrammées. **Permet l'utilisation de l'entrée manuelle du temps de cuisson et des touches préprogrammées.**
9 **Fonctionnement à deux chiffres**	**OP:90** OP:91	**Permet d'utiliser 10 (0 à 9) touches préprogrammées.** Permet d'utiliser 100 (00 à 99) touches préprogrammées.
0 **Cuisson ON-THE-FLY (sans préparation)**	**OP:00** OP:01	**Désactive la cuisson « ON-THE-FLY » (sans préparation).** Permet d'activer la cuisson «ON-THE-FLY» (sans préparation)

L'énergie des micro-ondes est attirée par n'importe quelle source de nourriture présente dans le four. Les éclaboussures ou les déversements d'aliments peuvent affecter les performances de chauffage, mais également endommager le four. Nettoyez le four à micro-ondes et retirez-y tous les débris de nourriture pour éviter de l'endommager.
Suivez les recommandations ci-dessous pour assurer l'entretien adéquat des fours OnCue™.

AVERTISSEMENT : NE PAS SUIVRE LES INSTRUCTIONS APPROUVÉES DE NETTOYAGE PEUT ANNULER LA GARANTIE DU FOUR

- ⚠ NE PAS utiliser de nettoyants abrasifs ou qui contiennent de l'ammoniaque, des extraits d'agrume, des phosphates, du chlore, de l'hydroxyde de sodium ou de potassium (soude caustique). L'utilisation de produits de nettoyage caustiques, ou qui contiennent de l'ammoniaque, des extraits d'agrume, des phosphates, du chlore, de l'hydroxyde de sodium ou de potassium (soude caustique) peut endommager des pièces importantes du four.
  L'utilisation de produits de nettoyage non approuvés entraînera l'annulation de la garantie.
- ⚠ Ne jamais verser d'eau dans le fond du four à micro-ondes.
- ⚠ NE PAS utiliser de système de nettoyage haute pression à jet d'eau.
- ⚠ NE PAS utiliser le four sans que le pare-éclaboussures ne soit installé.
- ⚠ Ne jamais allumer ou faire fonctionner le four pendant le nettoyage. Toujours débrancher le four avant de le nettoyer.

⚠ MISE EN GARDE

Pour éviter tout choc électrique pouvant entraîner des blessures graves ou la mort, assurez-vous de débrancher le cordon d'alimentation ou d'ouvrir le disjoncteur du four avant de le nettoyer.

Portez des gants et des lunettes de protection lors du nettoyage du four.

L'incapacité à maintenir le four dans un état de propreté pourrait conduire à une détérioration de la surface qui pourrait nuire à la durée de vie de l'appareil et, éventuellement, aboutir à une situation dangereuse.

Entretien et nettoyage quotidiens

CAVITÉ INTÉRIEURE DU FOUR

1. Débranchez le four
2. Retirez-en tous les débris de nourriture
3. Nettoyez l'intérieur du four à micro-ondes avec un détergent doux et une éponge ou un chiffon doux et humidifié. Essorez le chiffon ou l'éponge pour enlever l'excès d'eau avant l'essuyage des équipements.

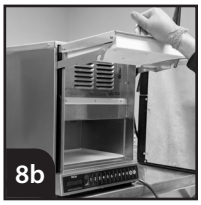

PROTECTION DE L'ANTENNE/PARE-ÉCLABOUSSURES

La protection de l'antenne (ou pare-éclaboussures/graisse) est une pièce essentielle dans la constitution du four. Nettoyez la protection en place pour éviter l'accumulation d'éclaboussures/de débris d'aliments sur le plafond du four

4. Débranchez le four
5. Vaporisez un nettoyant approuvé sur un chiffon propre.
6. Essuyez les débris présents sur la protection de l'antenne/le pare-éclaboussures (plusieurs fois, si nécessaire)

PORTE INTÉRIEURE

7. Débranchez le four
8. Pour nettoyer la porte d'intérieur, tirez celle-ci tout doucement, de manière à obtenir un angle d'ouverture de 90 degrés.
9. Essuyez le dessous et les bras intérieurs de la porte avec un chiffon humide. Essuyez à sec.

EXTÉRIEUR DU FOUR

10. Nettoyez l'extérieur du four à micro-ondes avec un détergent doux et une éponge ou un chiffon doux et humidifié. Essorez le chiffon ou l'éponge pour enlever l'excès d'eau avant l'essuyage des équipements.

Entretien et nettoyage mensuels

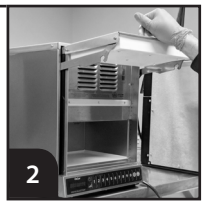

BANDES DE GLISSEMENT

1. Débranchez le four.
2. Tirez doucement la porte, de manière à obtenir un angle d'ouverture de 90 degrés.
3. Nettoyez l'espace entre les bras de la porte et le côté de la cavité à l'aide d'un chiffon (**NE PAS** utiliser des serviettes en papier) attaché à l'extrémité d'une spatule non métallique et d'un détergent doux ou d'un dégraissant, ce tout en nettoyant les bandes de glissement des deux côtés de la cavité.
4. Remettez la porte en position « prêt à l'utilisation » en poussant doucement vers le bas.

Avant d'appeler le service à la clientèle

AVERTISSEMENT

Afin d'éviter un choc électrique pouvant entraîner des blessures graves ou la mort, ne jamais retirer le boîtier extérieur. Seul un technicien agréé doit retirer le boîtier extérieur.

Symptôme	Cause possible
Le four ne fonctionne pas.	Vérifier que le four est branché sur un circuit adéquat. Vérifier que le four est branché sur un circuit mis à la terre et polarisé. (Contacter un électricien pour en avoir la confirmation) Vérifier le fusible ou le disjoncteur.
Le four fonctionne par intermittence.	Vérifier que les filtres à air et les zones d'évacuation ne sont pas obstrués.
Le four reste inactif lorsqu'une touche est sélectionnée.	S'assurer que le four est sous tension. Ouvrir et fermer la porte du four. Appuyer encore une fois sur la touche.
Le four fonctionne mais ne réchauffe pas les aliments.	Placer une tasse d'eau dans le four. Faire fonctionner le four pendant 30 secondes à la puissance maximale (100 %). Si la température n'augmente pas, le four ne fonctionne pas correctement. Contacter un technicien ACP agréé.
« Call Service » s'affiche.	Débrancher le four, attendre 1 minute et le rebrancher. Avoir débranché le four de sa source d'alimentation peut éventuellement éliminer le message « Call Service ». Si le problème persiste, contacter un technicien ACP agréé.
La porte s'ouvre lentement.	Nettoyer les patins (se reporter à la section entretien et nettoyage).

Conseils de dépannage

Si la porte ne s'ouvre pas après un cycle de cuisson, appuyer sur la touche STOP. Si la porte ne s'ouvre toujours pas, appuyer une nouvelle fois sur STOP. Si le problème persiste, ouvrir la porte manuellement en la tirant doucement vers l'avant. Si le problème se répète, appeler le service à la clientèle.

Si la porte ne se verrouille pas, appeler le service à la clientèle.

Utilisation internationale seulement
Un technicien agréé DOIT inspecter l'appareil annuellement.
Noter toutes les inspections et les réparations comme référence future.

N° de pièce 20016006
Imprimé aux É.-U. 6/2018

Pour obtenir la documentation complète sur le produit, visiter :
www.acpsolutions.com

© 2018 ACP, Inc.
Cedar Rapids, Iowa 52404