XpressChef™

Proyecto nro.: _____

Artículo nro.: _____

Archivo AIA nro.:

Horno combinado de alta velocidad

Serie XpressChef™ 2c

Combina energías de cocción para obtener resultados de horneado superiores *¡RÁPIDO!*

- 2700W Convection realza el tostado y el dorado
- Rango de temperatura de 95°– 250°C (200°– 475°F)
- El sistema de microondas de alimentación superior con antena de 1000, 1400 o 1900W se calienta rápidamente y reduce el tiempo de cocción
- Plataforma de cocción flexible. Utilice cualquier combinación de convección y microondas

Simplifica la cocción

- *Opciones sin ventilación:* los modelos en "V" cuentan con un convertidor catalítico incorporado para un funcionamiento sin ventilación
- Apilable sin kit, para aumentar el rendimiento y ahorrar valioso espacio en la mesada
- Los 34 litros (1,2 pies cúbicos) de capacidad del horno se adaptan fácilmente a una pizza de 30 cm (12")

Funcionamiento universal multilenguaje, con flexibilidad de programación

- La interfaz del horno y el software de programación admiten 20 idiomas
- Estándar de conectividad USB inteligente
- Compatible con la aplicación de programación ACP
- Almacena hasta 100 elementos de menú programables

Reduce los costos

- Utiliza menos energía que un horno convencional
- Elimina la necesidad de pre-cocinar y mantener
- Utiliza bandejas metálicas del tamaño de un cuarto, sartenes y rejillas

Fácil de usar y mantener

- Exterior e interior de acero inoxidable
- La puerta se abre a más de 90°para un acceso completo a la cavidad del horno

Accesorios opcionales

- Pala de horno (PA10)
- Filtro de aire magnético (AF10)
- Placa de parrilla para Panini (JR10)
- Pizza a la piedra (ST10C)
- Bandeja de goteo/plancha (DR10)
- Cestas antiadherentes (TB10/S, SB10/S, MB10/S)
- Revestimientos de cavidad antiadherentes (TL12)
- Revestimiento de suelo de horno (OV10)
- Soportes de carro/equipo inoxidables: (CA24, CA30)
- Limpiador de horno y protector (CL10*, SH10*)
- Estante para horno de repuesto (RA14)

Servicio

Todos los productos están respaldados por el Centro de soporte ComServ de ACP, Inc. las 24 horas los 7 días de la semana

ComServ Commercial Service 866-426-2621

Garantía

El Certificado de Garantía para este producto se puede encontrar en el sitio web de ACP, Inc. en www.acpsolutions.com/warranty

Seguridad y saneamiento

Este producto de ACP, Inc. cumple y excede los estándares de seguridad y saneamiento establecidos para hornos de microondas comerciales por UL, ETL, NSF, CSA, FDA., CE y el Instituto Nacional de Metrología, Calidad y Tecnología (INMETRO).

Intertek Intertek CB Scheme CE INMETRO

Especificación nro.:

Regiones del mercado: **América del Norte y del Sur**

XpressChef™ Serie 2c | Gran volumen
Esta categoría de horno de alta velocidad es ideal para...

Aplicaciones

- Cafés
- Panaderías
- Bares de vinos
- Pubs
- Supermercados
- Almacenes
- Clubes de campo
- Quioscos

Potencial de rendimiento por potencia del horno en vatios (cantidad/hora)

Artículo alimenticio	1000W	1400W	1900W
Pastel de lava	16	36	36
Pastel de pollo	14	15	19
Galletas (6)	14	14	14
Bollos	12	16	18
Queso brie al horno	13	14	16
Dip de alcachofa	23	25	27
Pizza de 30 cm (12")	10	12	15
Papa grande horneada	8	9	11

Ubicación del(de los) horno(s)

- Estante de cocina
- Encimera de cocina, individual o apilada
- Soporte de equipo, único o apilado

Todos los hornos comerciales ACP, Inc. son compatibles con nuestro Culinary Center (Centro Culinario). No dude en ponerse en contacto con nosotros para cualquier pregunta sobre la preparación de alimentos, el desarrollo del menú y los tiempos de cocción: testkitchen@acpsolutions.com

Culinary Center ACP

Para otras regiones del mercado, consulte la documentación del producto en línea

**Solo se envía en EE. UU.*

© 2020 ACP, Inc.
Cedar Rapids, Iowa 52404

225 49th Ave. Dr. SW Cedar Rapids, IA 52404 U.S.A. | 800-233-2366 | 319-368-8120 | Fax: 319-368-8198 | www.acpsolutions.com

XpressChef™ Serie 2c | Horno combinado de alta velocidad

América del Norte y del Sur

vista frontal

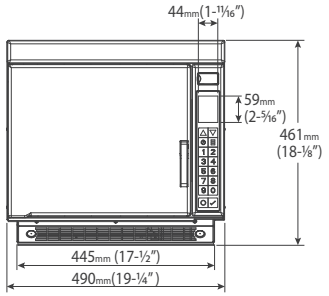

vista lateral

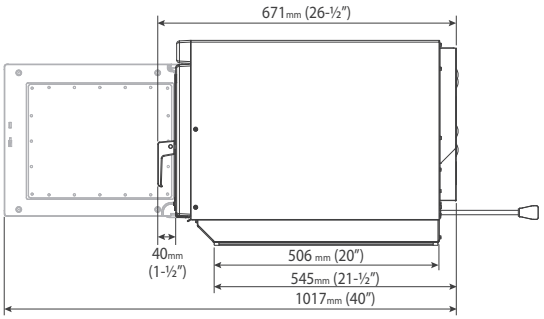

vista posterior

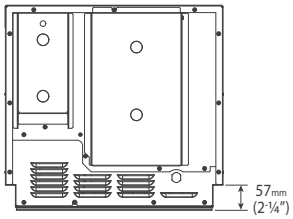

Dibujos disponibles en KCL CADlog - techs@kclcad.com

Dimensiones

Exterior	Alto 61 (18 ⅛")	Ancho 490 (19 ¼")	Profundidad† 671 (26 ½")
Cavidad	Alto 267 (10 ½")	Ancho 330 (13")	Profundidad 381 (15")
Espacio de cavidad utilizable	34 litros (1,2 pies cúbicos)		
Profundidad de la puerta	1017 (40"), más de 90° con la puerta abierta		
Espacio de instalación	Arriba: 102 (4")	Lados: 25 (1")	Atrás: ninguno
Cajas de envío	Alto 546 (21 ½")	Ancho 540 (21 ¼")	Profundidad 756 (29 ¾")

Peso

Tipo de modelo	Peso del producto	Peso del envío (aprox.)
Con convertidor catalítico	51 kg. (112 lbs)	53 kg. (116 lbs)
Sin convertidor catalítico	50 kg. (111 lbs)	52 kg. (115 lbs)

ACP, Inc. requiere la instalación de un disyuntor tipo D para todas las instalaciones de horno de alta velocidad.

Las medidas son milimétricas. Las mediciones en ( ) son estándar de EE. UU.
** Probado según IEC 60705*
*** Accesorio de filtro de aire magnético extraíble disponible (#AF10)*
† Incluye mango
‡ El convertidor catalítico filtra la grasa y los olores del aire. Este producto cumple con las Recomendaciones de Operación Ventless establecidas por NFPA96 utilizando el método de prueba EPA202

Funciones

Configuración	Encimera
Apilable	Sí, sin kit
Monitor	71 (2,8") LCD a color
Puerto USB	Sí
Conectividad a Internet	No
Sistema de control	Almohadilla táctil
Control programable	Sí, 10 almohadillas
Braille	Superposición disponible
Configuraciones programables	100
Rango de temperatura	95°– 250°C (200°– 475°F)
Distribución del microondas	Antenas giratorias, superior
Niveles de potencia	11
Descongelación	Sí, solo microondas, nivel de potencia 2
Opción de entrada de tiempo	Sí
Cocción por etapas	Sí, 4 etapas
Filtro de aire	No extraíble con recordatorio de limpieza**
Estante	de 2 posiciones, 1 estante extraíble
Manija de la puerta	Elevación y tracción
Acabado exterior	Acero inoxidable
Acabado interior	Acero inoxidable

Configuración eléctrica

Región	Modelo nro./UPC	Sensor de voltaje automático	Tiempo máximo de cocción	Convertidor catalítico	Consumo de energía	Salida de potencia: Microondas*	Salida de potencia: Convección	Fuente de alimentación	Configuración del enchufe		Longitud del cable	Frecuencia	Magnetrón
América del Norte *monofásico*	**JET14** 728028244656	Sí	20:00	No	3200W, 16A	1400W*	2700W	208/240V, 60Hz, 20A, monofásico	NEMA 6-20		1,5 metro (5 pies)	2450MHz	2
América del Norte *monofásico*	**JET14V** 728028244687	Sí	20:00	Sí‡	3200W, 16A	1400W*	2700W	208/240V, 60Hz, 20A, monofásico	NEMA 6-20		1,5 metro (5 pies)	2450MHz	2
América del Norte *monofásico*	**JET19** 728028244694	Sí	16:00	No	5300W, 26A	1900W*	2700W	208/240V, 60Hz, 30A, monofásico	NEMA 6-30		1,5 metro (5 pies)	2450MHz	2
América del Norte *monofásico*	**JET19V** 728028244700	Sí	16:00	Sí‡	5300W, 26A	1900W*	2700W	208/240V, 60Hz, 30A, monofásico	NEMA 6-30		1,5 metro (5 pies)	2450MHz	2
América Latina *monofásico*	**JET10** 728028470598	No	20:00	No	3200W, 15A	1000W*	2700W	220V, 60Hz, 15A, monofásico	NEMA 5-15P		1,5 metro (5 pies)	2450MHz	1
América Latina *monofásico*	**JET10V** 728028470604	No	20:00	Sí‡	3200W, 15A	1000W*	2700W	220V, 60Hz, 15A, monofásico	NEMA 5-15P		1,5 metro (5 pies)	2450MHz	1
Brasil *monofásico*	**JET14B** 728028377002	No	20:00	No	3200W, 15A	1400W*	2700W	220V, 60Hz, 15A, monofásico	TIPO YP-05 NBR 14136		1,5 metro (5 pies)	2450MHz	2
Perú *monofásico*	**JET14P** 728028422986	No	20:00	No	3200W, 15A	1400W*	2700W	220V, 60Hz, 15A, monofásico	NEMA 5-15P		1,5 metro (5 pies)	2450MHz	2

Especificación nro.:

Archivo AIA nro.:

225 49th Ave. Dr. SW, Cedar Rapids, IA 52404 U.S.A.
800-233-2366 • 319-368-8120 • Fax: 319-368-8198
www.acpsolutions.com

Pieza nro. 20271501
Actualizado 12/16/2019

© 2020 ACP, Inc., Cedar Rapids, Iowa 52404

an Ali Group Company

The Spirit of Excellence